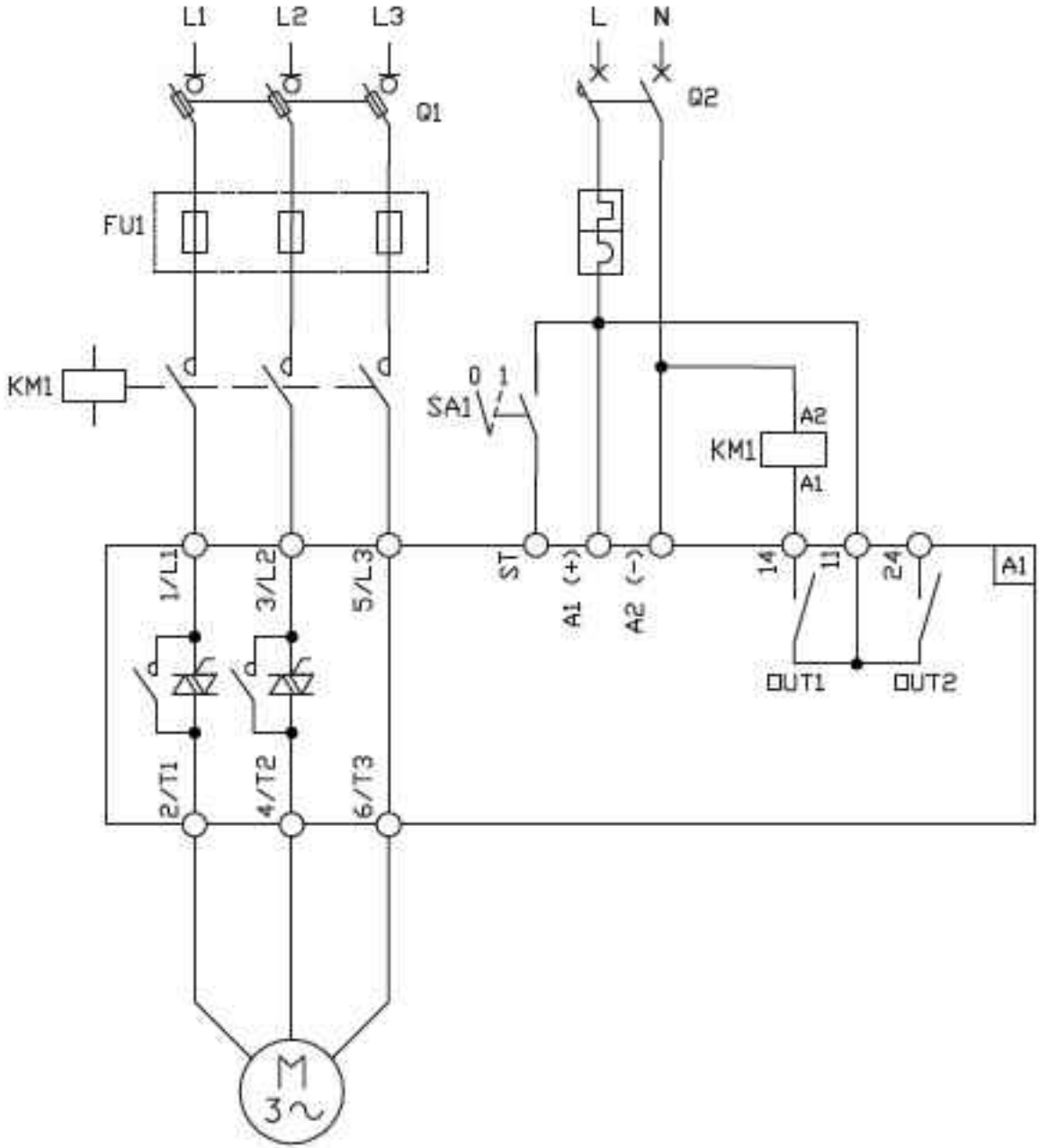
L1
L2
L3
L
N
Q1
Q2
FU1
KM1
SA1
0
1
A2
KM1
A1
1/L1
3/L2
5/L3
ST
A1 (+)
A2 (-)
14
11
24
A1
OUT1
OUT2
2/T1
4/T2
6/T3
M
3~